目　　录

.....1
.....1
.....2
.....2
J1-1 2
T1-1 4
T1-2 6
T1-3 8
T1-4 10
T1-5 12
T1-6 14
T1-7 16
T1-8 18
T1-9 20
T1-10 22
T1-11 24
T1-12 26
T1-13 28
T1-14 30
T1-15 32
.....34
J1-2 34
T2-1 36
T2-2 38
T2-3 40
T2-4 42
T2-5 44
T2-6 46
T2-7 48
T2-8 50
T2-9 52
T2-10 54
T2-11 56
T2-12 58
T2-13 60
T2-14 62
T2-15 64
.....66
.....66
H1-1 STM32 66

T3-1 68
T3-2 70
T3-4 73
T3-5 75
T3-6 77
T3-8 80
T3-9 82
T3-10 84
.....85
H1-2 Android studio 85
T4-1 87
T4-2 88
T4-3 89
T4-4 90
T4-5 91
T4-6 92
T4-7 93
T4-8 94
T4-9 95
T4-10 96

		J1-1	15 T1-1 T1-15
		J2-1	15 T2-1 T2-15
		H1-1STM32	10 T3-1 T3-10
		H2-1 AndroidStudio	10 T4-1 T4-10

J1-1

(50)	5		
	5		
	10		
	5		
	15		

		5		0
		5	6S	
50		20	IPC-A-610 1	
		20		
		10		

T1-1

T1-2

FM

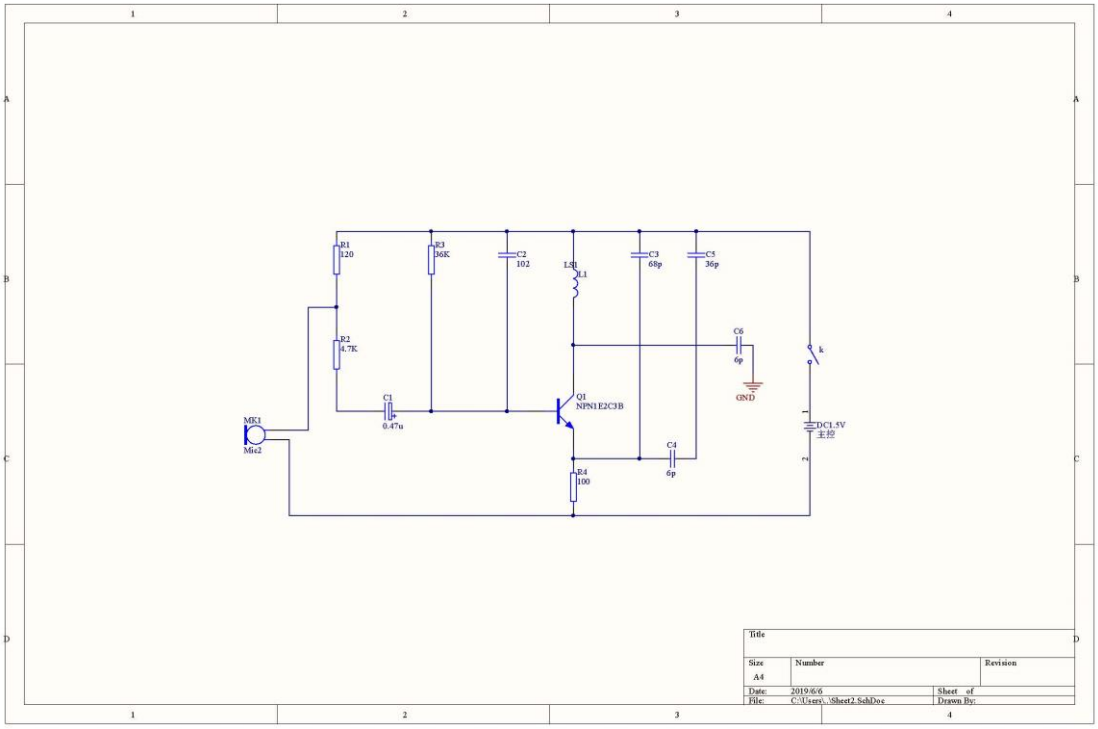

Comment	Description	Designator	Footprint	LibRef	Quantity
0.47u		C1	RB1	CAP3	1
102		C2	RAD0.1	CAP1	1
68p		C3	RAD0.1	CAP1	1
6p		C4, C6	RAD0.1	CAP1	2
36p		C5	RAD0.1	CAP1	1
		DC1.5V	Battery_20	Battery_20	1
	Single-Pole, Single-Th	k	SPST-2	SW-SPST	1
LS1		L1		LS1	1
Mic2	Microphone	MK1	PIN2	Mic2	1
NPN1E2C3B		Q1	TO92A	NPN1E2C3B	1
120		R1	AXIAL0.3	RES	1
4.7K		R2	AXIAL0.3	RES	1
36K		R3	AXIAL0.3	RES	1
100		R4	AXIAL0.3	RES	1

T1-3

T1-4

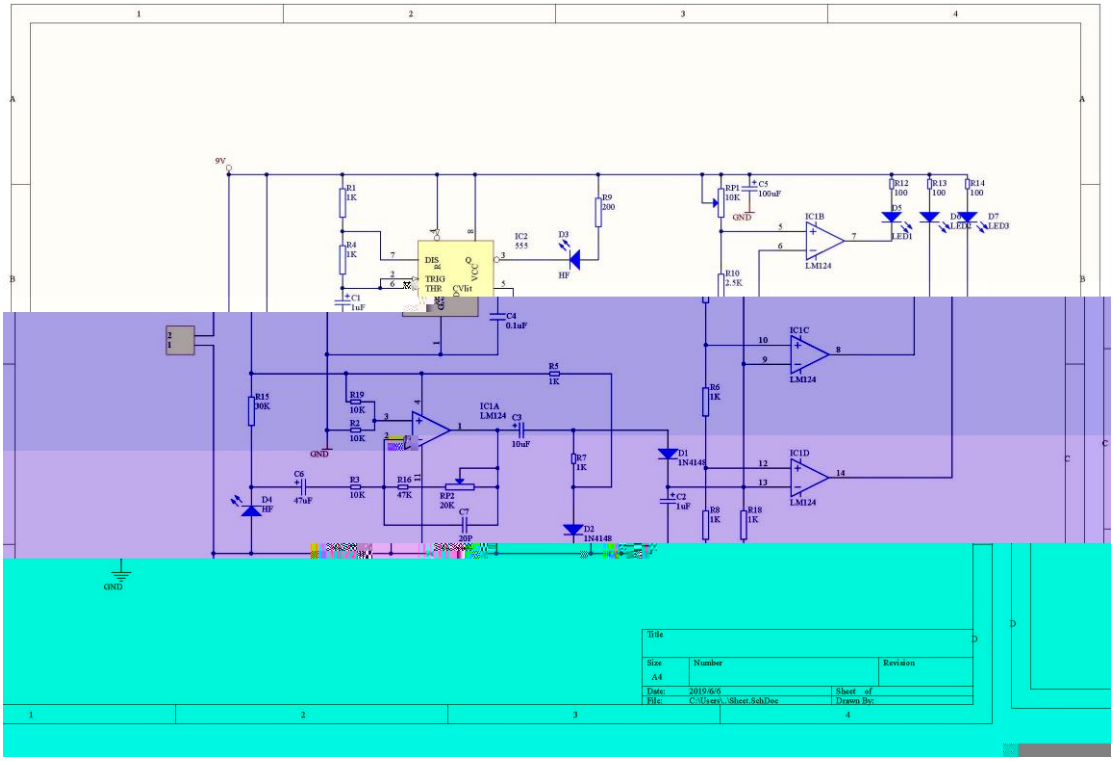
9V
R1
1K
R4
1K
C1
1uF
DIS
TRIG
THR
CVlt
VCC
IC2
555
C4
0.1uF
D3
HF
R9
200
RP1
10K
C5
100uF
GND
R10
2.5K
IC1B
LM124
R12
100
R13
100
R14
100
D5
LED1
D6
LED2
D7
LED3
IC1C
LM124
R5
1K
R6
1K
R15
100K
R19
10K
R2
10K
IC1A
LM124
C3
10uF
R7
1K
D1
1N4148
C2
1uF
IC1D
LM124
C6
47uF
R3
10K
R16
47K
RP2
20K
C7
20P
D4
HF
D2
1N4148
R8
1K
R18
1K
GND
Title
Size
A4
Number
Revision
Date:
2019/6/6
File:
C:\Users\...\Sheet.SchDoc
Sheet of
Drawn By:

Comment	Description	Designator	Footprint	LibRef	Quantity
1uF	Polarized Capacitor (A	C1, C2	POLAR0.8	Cap Pol2	2
10uF	Polarized Capacitor (A	C3	POLAR0.8	Cap Pol2	1
0.1uF		C4	C0.254	C0.254	1
100uF	Polarized Capacitor (A	C5	POLAR0.8	Cap Pol2	1
47uF	Polarized Capacitor (A	C6	POLAR0.8	Cap Pol2	1
20P	Capacitor	C7	RAD-0.3	Cap	1
1N4148	High Conductance Fa	D1, D2	DO-35	Diode 1N4148	2
HF	Typical RED GaAs LED	D3, D4	LED-1	LED1	2
LED1	Typical RED GaAs LED	D5	LED-1	LED1	1
LED2	Typical RED GaAs LED	D6	LED-1	LED1	1
LED3	Typical RED GaAs LED	D7	LED-1	LED1	1
LM124		IC1	DIP-14	LM124	1
555		IC2	DIP-8N	Component_1	1
CON2	Header, 2-Pin	J1	HDR1X2	Header 2	1
1K		R1, R4, R6, R8, R18	AXIAL0.3	RES	5
10K		R2, R3, R19	7.6mm	7.6mm	3
1K		R5, R7	7.6mm	7.6mm	2
200		R9	AXIAL0.3	RES	1
2.5K		R10	AXIAL0.3	RES	1
100		R12, R13, R14	7.6mm	7.6mm	3
30K		R15	AXIAL0.3	RES	1
47K		R16	7.6mm	7.6mm	1
10K	Potentiometer	RP1	RVR-1	RPOT2	1
20K	Potentiometer	RP2	RVR-1	RPOT2	1

T1-5

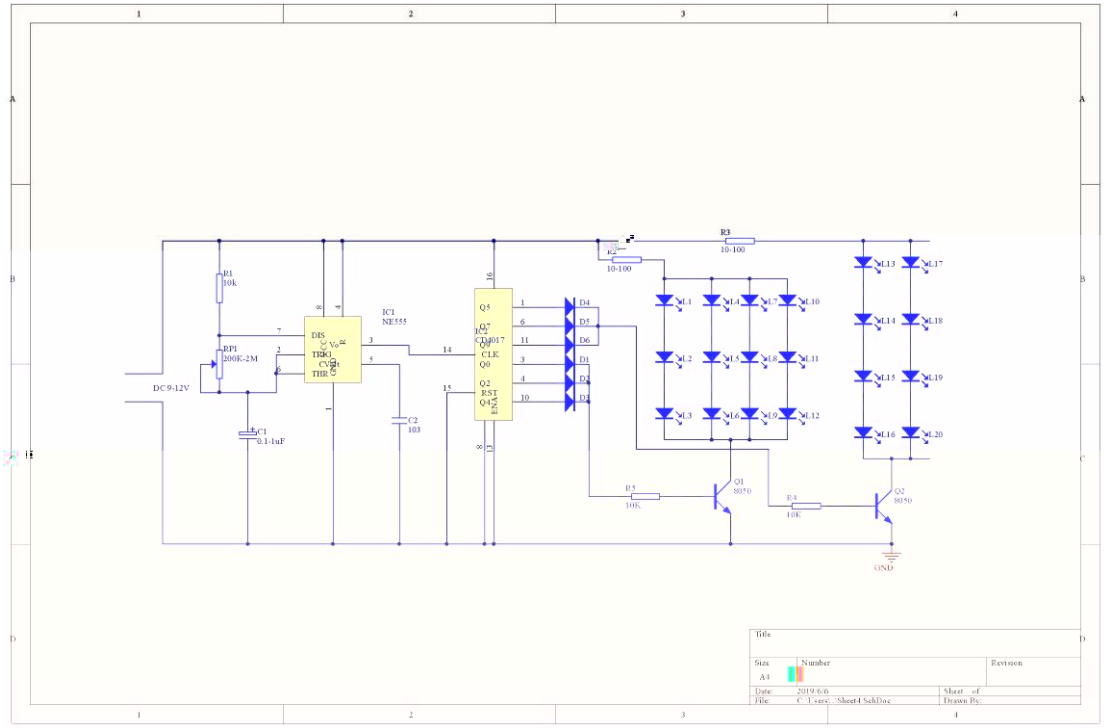

Comment	Description	Designator	Footprint	LibRef	Quantity
0.1-1uF		C1	RB1	CAP3	1
103	SMD-CAP	C2	0603C	CAP-0.1UF	1
0805D		D1, D2, D3, D4, D5, D	0805D	0805D	6
NE555		IC1	DIP-8N	Component_1	1
CD4017		IC2	DIP-16N	CD4017	1
LED0805		L1, L2, L3, L4, L5, L6, L	LED0805	LED0805	20
8050	?	Q1, Q2	TO92A	NPN1E2C3B	2
10k		R1, R4, R5	AXIAL0.3	RES	3
10-100		R2, R3	AXIAL0.3	RES	2
200K-2M	Potentiometer	RP1	RVR-1	RPOT2	1

T1-6

CD4060

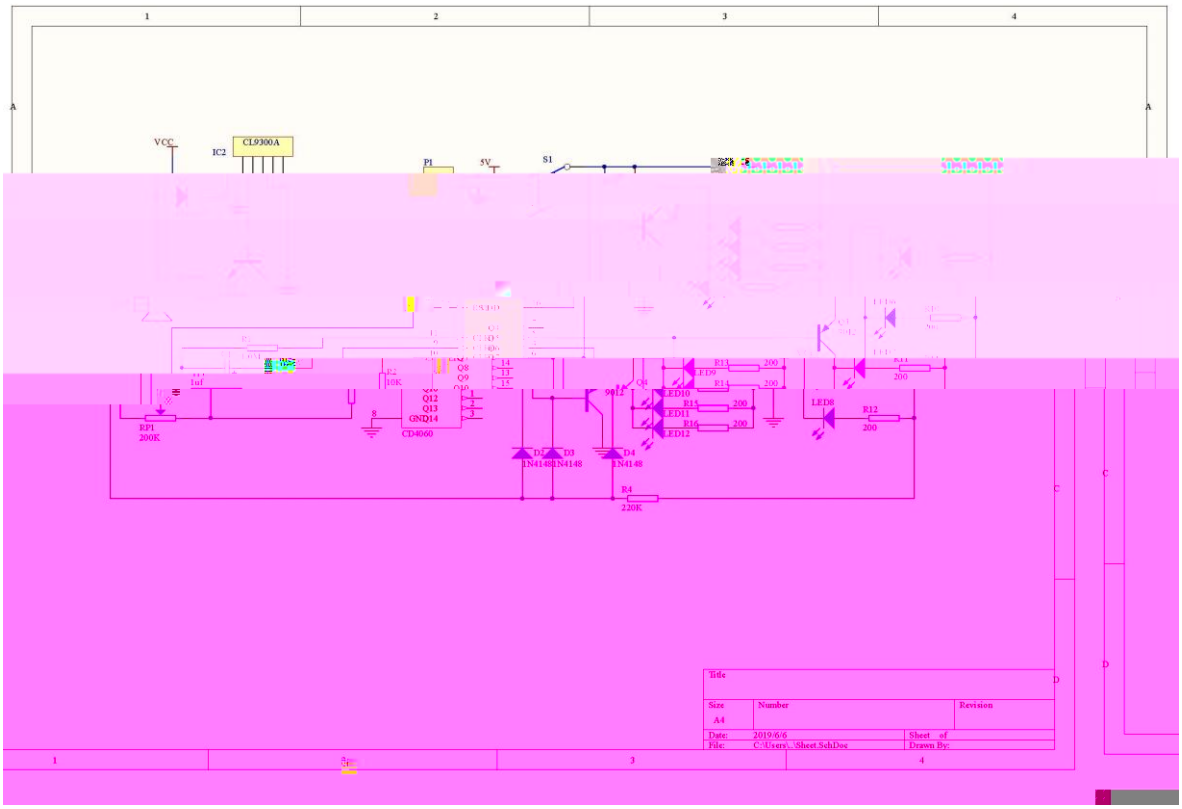

2

Comment	Description	Designator	Footprint	LibRef	Quantity
1uf	Polarized Capacitor (A	C1	POLAR0.8	Cap Pol2	1
1N4007	1 Amp General Purpo	D1	DO-41	Diode 1N4007	1
1N4148	High Conductance Fa	D2, D3, D4	DO-35	Diode 1N4148	3
CD4060		IC1	DIP-16N	CD4060	1
CL9300A		IC2	HDR1X5	CL9300A	1
LED1	Typical RED GaAs LED	LED1, LED2, LED3, LED	LED-1	LED1	12
Speaker	Loudspeaker	LS1	PIN2	Speaker	1
Header 2	Header, 2-Pin	P1	HDR1X2	Header 2	1
8050	?	Q1	TO92A	NPN1E2C3B	1
9012	?	Q2, Q3, Q4	TO92A	PNP1E2C3B	3
1.0M		R1	AXIAL0.3	RES	1
10K		R2	AXIAL0.3	RES	1
220K		R4	AXIAL0.3	RES	1
200		R5, R6, R7, R8, R9, R1	AXIAL0.3	RES	12
200K	Potentiometer	RP1	RVR-1	RPOT2	1
SW DPDT		S1		SW DPDT	1

T1-7

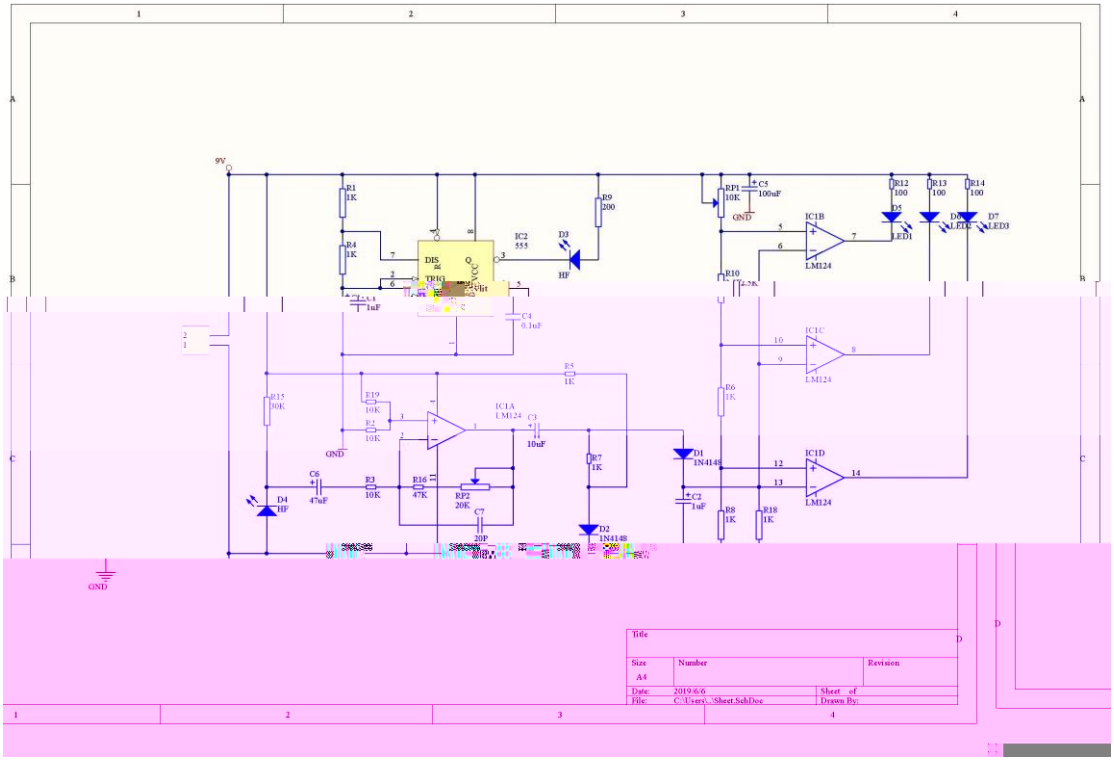

Comment	Description	Designator	Footprint	LibRef	Quantity
		B1	Battery_20	Battery_20	1
103		C1, C2	CAP0.5	CAP0.5	2
100u		C3	RB5/2	RB5/2	1
LED0	Typical INFRARED Ga/	D1	LED-0	LED0	1
12K		R1, R7	AXIAL0.3	RES	2
100K		R2, R3, R8	AXIAL0.3	RES	3
1K		R4	AXIAL0.3	RES	1
82K		R5	AXIAL0.3	RES	1
30K		R6	AXIAL0.3	RES	1
50K	Potentiometer	RP1	RVR-1	RPOT2	1
50K		RT	AXIAL0.4		1
Ua741		U1	DIP-8	741	1
Ne555		U2		Component_1	1
Speaker	Loudspeaker	Y	PIN2	Speaker	1

T1-8

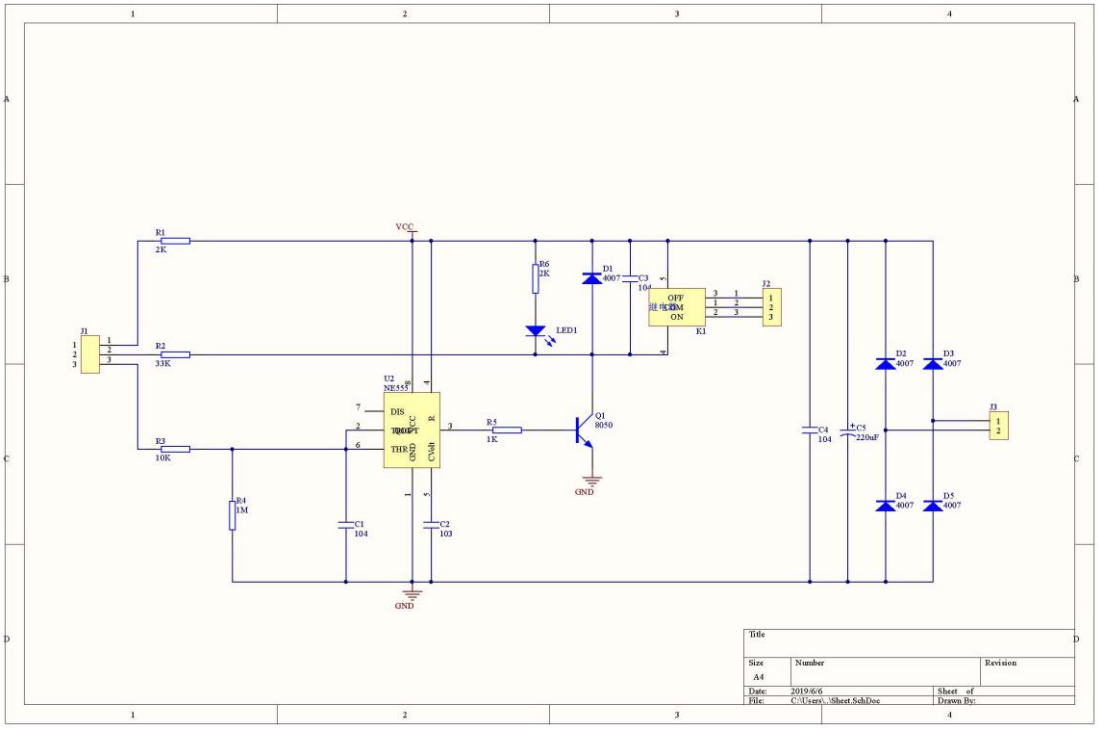

Comment	Description	Designator	Footprint	LibRef	Quantity
104		C1, C3, C4	C0.254	C0.254	3
103		C2	C0.254	C0.254	1
220uF	Polarized Capacitor (R	C5	RB7.6-15	Cap Pol1	1
4007		D1, D2, D3, D4, D5	DO-41-2	DO-41	5
SIP3		J1, J2	SIP3.0-0.254	SIP3.0-0.254	2
SIP2		J3	SIP2-0.254	SIP2-0.254	1
K1		K1		K1	1
LED1	Typical RED GaAs LED	LED1	LED-1	LED1	1
8050		Q1	TO92A	NPN1E2C3B	1
2K		R1, R6	AXIAL0.3	RES	2
33K		R2	AXIAL0.3	RES	1
10K		R3	AXIAL0.3	RES	1
1M		R4	AXIAL0.3	RES	1
1K		R5	AXIAL0.3	RES	1
NE555		U2		NE555	1

T1-9

LED

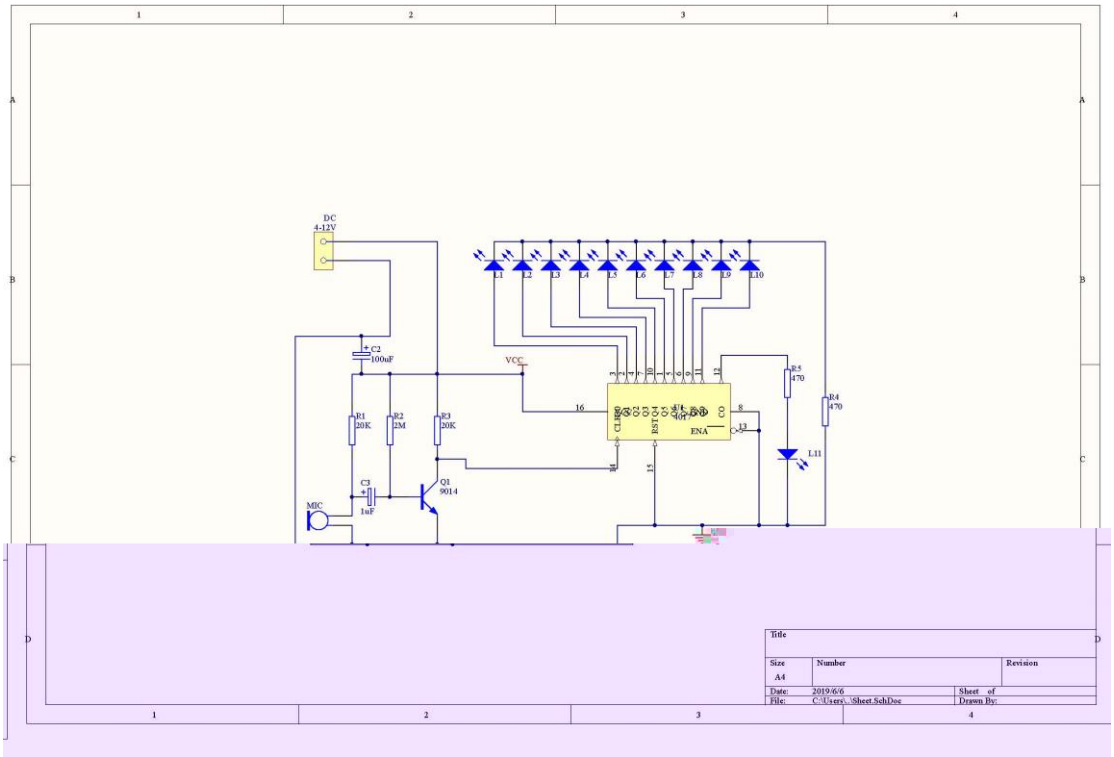

Comment	Description	Designator	Footprint	LibRef	Quantity
100uF		C2	RB5/2	RB5/2	1
1uF		C3	RB5/2	RB5/2	1
4-12V		DC	HDR1X2	DC	1
LED1	Typical RED GaAs LED	L1, L2, L3, L4, L5, L6, L	LED-1	LED1	11
Mic2	Microphone	MIC	PIN2	Mic2	1
9014		Q1	TO92A	NPN1E2C3B	1
20K		R1, R3	AXIAL0.3	RES	2
2M		R2	AXIAL0.3	RES	1
470		R4, R5	AXIAL0.3	RES	2
4017		U1	DIP-16	4017	1

T1-10

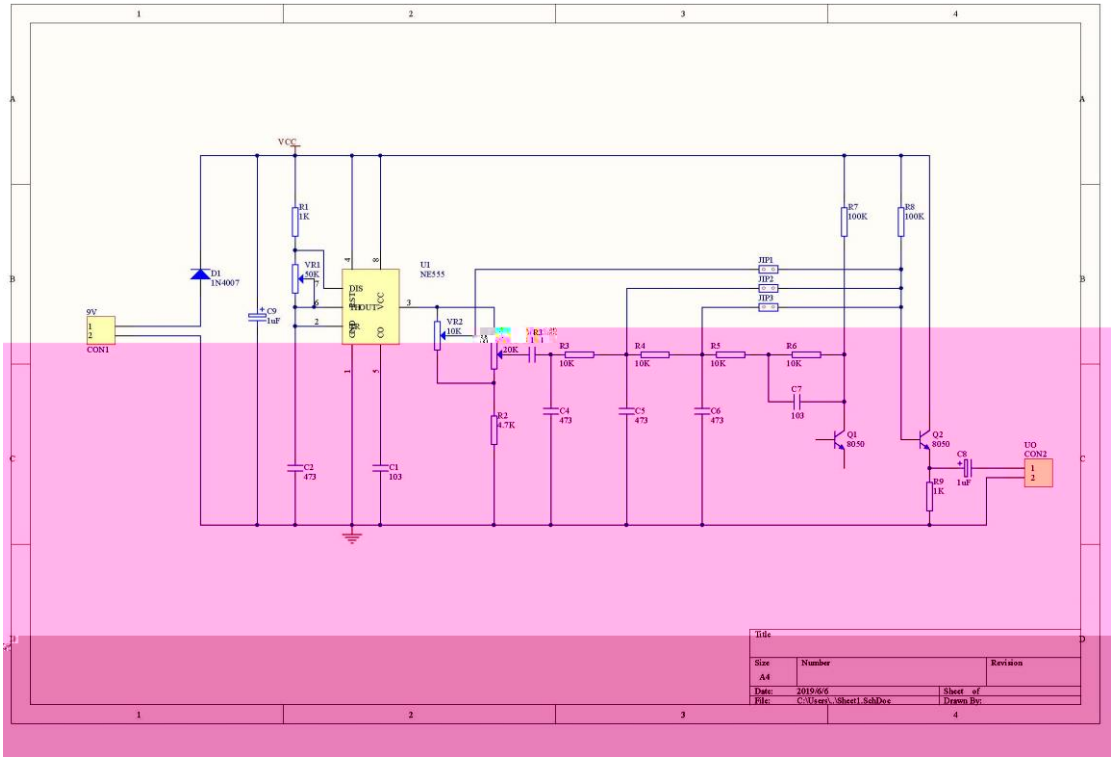

Comment	Description	Designator	Footprint	LibRef	Quantity
103		C1, C7	C0.254	C0.254	2
473		C2, C4, C5, C6	C0.254	C0.254	4
104		C3	C0.254	C0.254	1
1uF		C8, C9	RB5/2	RB5/2	2
9V	Header, 2-Pin	CON1	HDR1X2	Header 2	1
UO	Header, 2-Pin	CON2	HDR1X2	Header 2	1
1N4007	1 Amp General Purpo	D1	DO-41	Diode 1N4007	1
JIP		JIP1, JIP2, JIP3		JIP	3
8050	NPN General Purpose	Q1, Q2	TO-92A	2N3904	2
1K		R1, R9	AXIAL0.3	RES	2
4.7K		R2	AXIAL0.3	RES	1
10K		R3, R4, R5, R6	AXIAL0.3	RES	4
100K		R7, R8	AXIAL0.3	RES	2
NE555		U1		Component_1	1
50K	Potentiometer	VR1	RVR-1	RPOT2	1
10K	Potentiometer	VR2	RVR-1	RPOT2	1
20K	Potentiometer	VR3	RVR-1	RPOT2	1

T1-11

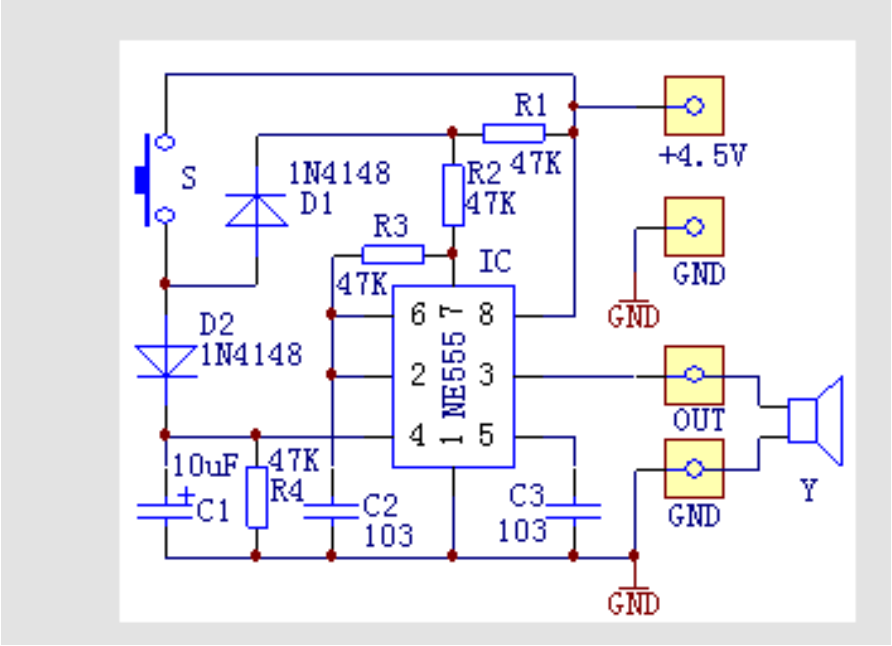

安装顺序	位号	名称	规格	数量
1	R1、R2、R3、R4	电阻	47K	4
	D1、D2	二极管	1N4148	2
2	S	轻触按键	6*6*5mm	1
	IC	集成电路	NE555	1
3	C2、C3	瓷片电容	103	2
4		细导线	6CM	5
5	C1	电解电容	10uF	1
6	Y	喇叭	29MM	1
7	S2	拨动开关	SS12F15	1
8	外壳附件	7 号电池弹簧	4 件套	1
		螺丝	PA2.3X5	3
		螺丝	PA2.3X8	1
		螺丝	PA2.3X10	1
		按钮帽		1
	外壳	前壳		1
		后壳		1
		电池盖		1
		PCB 板	29X37MM	1

T1-12

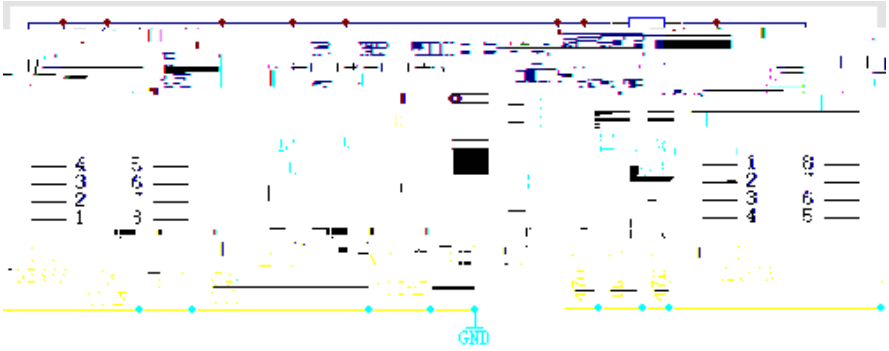

安装顺序	位号	名称	规格	数量
1	R1	电阻	470	1
	R2、R3、R4	电阻	1K	3
	R5、R6	电阻	47K	2
	R7	电阻	4.7 欧	1
	D2	二极管	1N4148	1
2	IC1	集成电路	LM393	1
	IC2	集成电路	NE555	1
	集成电路最后安装	集成电路插座	8P	2
3	RP1	可调电阻	B20K	1
	RP2	可调电阻	B500K	1
4	LED2	发光二极管	3mm 红发红	1
5	X1、X2	接线座	2P	2
6	C1、C2	电解电容	100uF/16V	2
	C3	电解电容	10uF	1
7	C4	瓷片电容	103	1
	Q	三极管	9013	1
8	D1	红外接收二极管	黑色	1
9	LED1	红外发射二极管	透明	1
10	K	继电器	5V	1
		PCB 板	35X80mm	1

T1-13

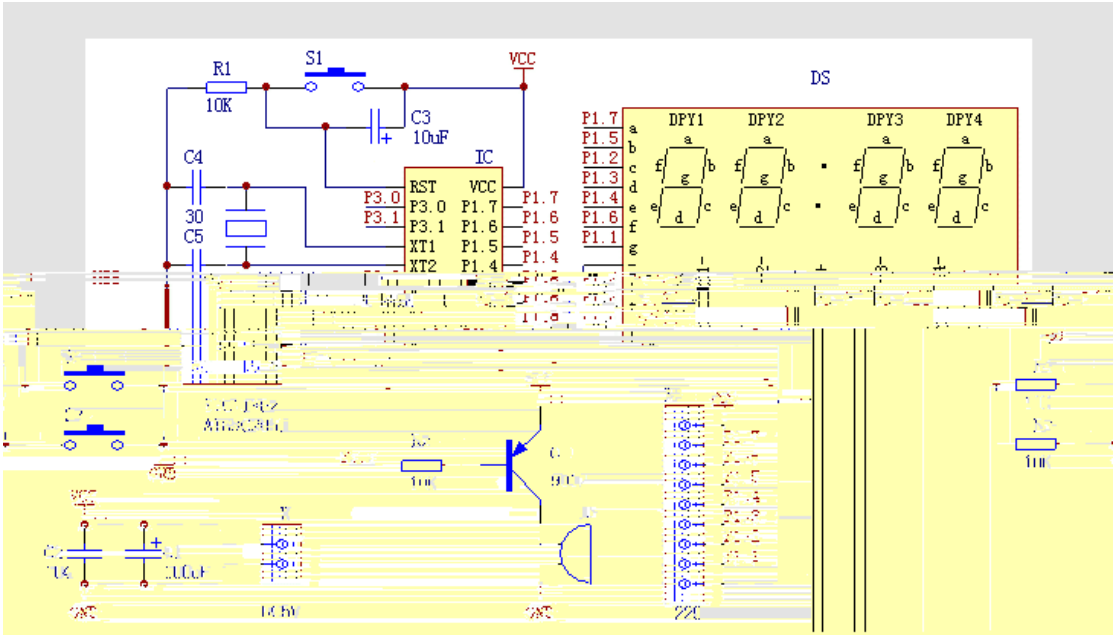

安装顺序	位号	名称	规格	数量
1	R1、R2、R3、R4	电阻	10K	4
2	Y	晶振	3.579M	1
3	C4、C5	瓷片电容	30P	2
4	R5	电阻排	A9-221	1
5	IC（单片机最后安装）	单片机	STC11F02	1
		IC 座	20P	1
6	S1、S2、S3	轻触按键	6*6*5mm	3
7	C1	电解电容	100uF	1
	C2	瓷片电容	104	1
	C3	电解电容	10uF	1
	Q	三极管	9012	1
8	LS	无源蜂鸣器	12*8.5mm	1
9	DS	时钟数码管	0.56 寸红色共阳	1
10	X	接线座	2P	1
		PCB 板	55*60mm	1

T1-14

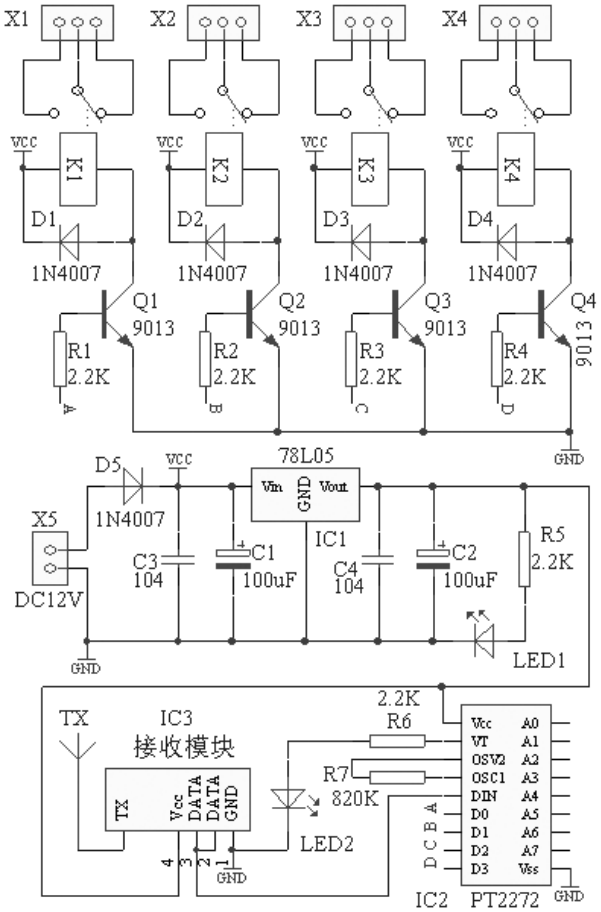
X1
X2
X3
X4
VCC
K1
K2
K3
K4
D1
D2
D3
D4
1N4007
Q1
Q2
Q3
Q4
9013
R1
R2
R3
R4
2.2K
A
B
C
D
GND
D5
78L05
Vin
GND
Vout
X5
DC12V
C3
104
C1
100uF
IC1
C4
104
C2
100uF
R5
2.2K
LED1
TX
IC3
接收模块
Vcc
DATA
DATA
GND
R6
R7
820K
LED2
IC2
PT2272
Vcc
VT
OSV2
OSC1
DIN
D0
D1
D2
D3
A0
A1
A2
A3
A4
A5
A6
A7
Vss

安装顺序	位号	名称	规格	数里
1	R1－R6	电阻	2.2K	6
	R7	电阻	820K	1
	D1－D5	二极管	1N4007	5
2	IC1	集成电路插座	18P	1
	集成电路最后安装	集成电路	2272-M4/L4/T4	1
3	LED1、LED2	发光二级管	3mm 红发红	2
4	C3、C4	瓷片电容	104	2
5	C1、C2	电解电容	100uF	2
6	Q1、Q2、Q3、Q4	三极管	9013	4
	IC1	稳压集成电路	78L05	1
7	X1、X2、X3、X4	接线座	3P	4
8	X5	接线座	2P	1

接收模块	315MHz	1
天线	螺旋导线	1
遥控器	315MHz	1
外壳	98X80X28mm	1
螺丝	圆头 PA3X6	4
PCB 板	85X71mm	1

10	IC3	无线
	TX	
		四

T1-15

10

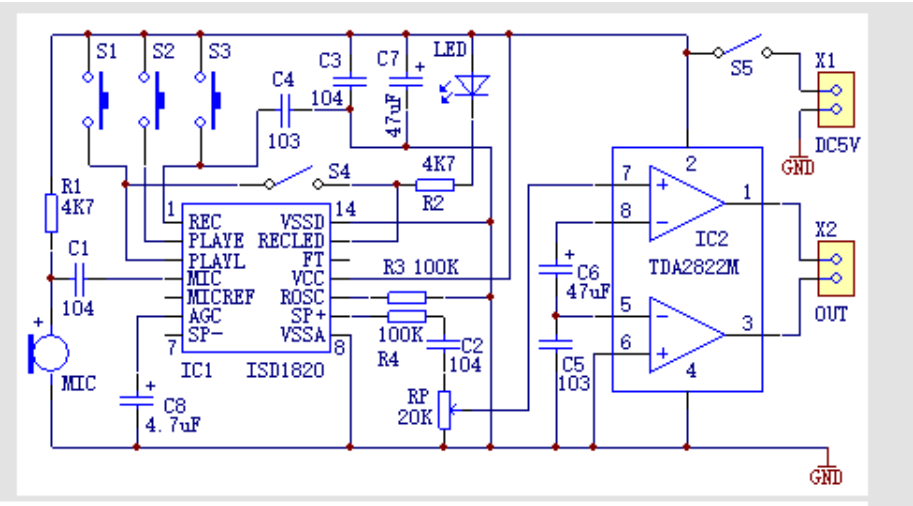

安装顺序	位号	名称	规格	数量
1	R1、R2	电阻	4K7	2
	R3、R4		100K	2
2	IC1	IC 座	14P	1
	集成电路最后安装	集成电路	ISD1820	1
	IC2	IC 座	8P	1
	集成电路最后安装	集成电路	TDA2822M	1
3	LED	发光二级管	3mm 红发红	1
4	C1、C2、C3	瓷片电容	104	3
	C4、C5		103	2
5	S4	拨动开关	SS12D00	1
6	MIC	驻极体话筒	9*7mm	1
7	RP	可调电阻	B20K	1
	C6、C7		47uF/16V	2

J1-2

T2-1

1

T2-2

1

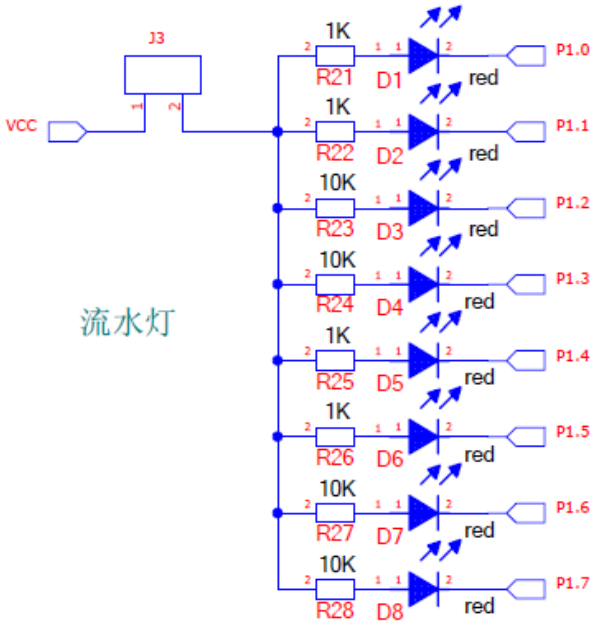
J3
VCC
流水灯
1K
R21
D1
red
P1.0
1K
R22
D2
red
P1.1
10K
R23
D3
red
P1.2
10K
R24
D4
red
P1.3
1K
R25
D5
red
P1.4
1K
R26
D6
red
P1.5
10K
R27
D7
red
P1.6
10K
R28
D8
red
P1.7

2

T2-3

1

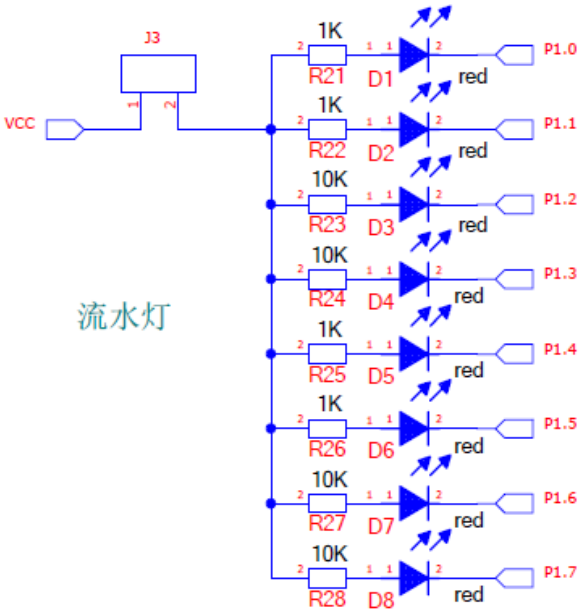
J3
VCC
1K
R21
D1
red
P1.0
1K
R22
D2
red
P1.1
10K
R23
D3
red
P1.2
10K
R24
D4
red
P1.3
流水灯
1K
R25
D5
red
P1.4
1K
R26
D6
red
P1.5
10K
R27
D7
red
P1.6
10K
R28
D8
red
P1.7

2

T2-4

1

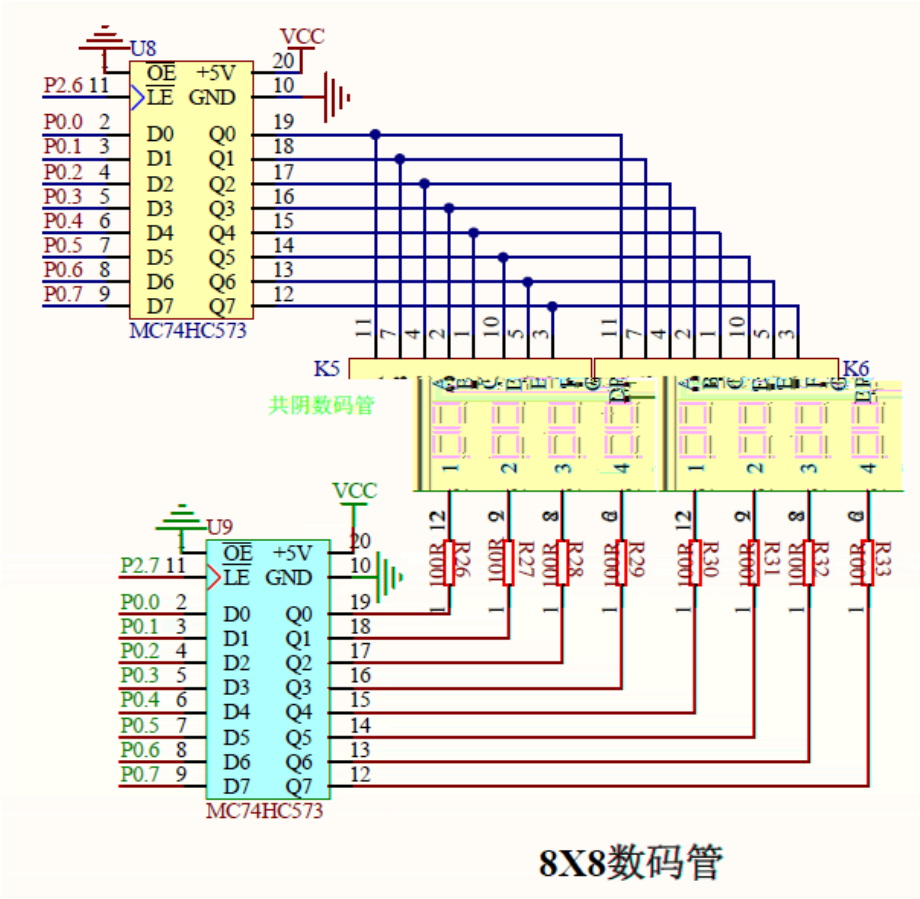
U8
VCC
OE
+5V
LE
GND
P2.6
P0.0
P0.1
P0.2
P0.3
P0.4
P0.5
P0.6
P0.7
D0
D1
D2
D3
D4
D5
D6
D7
Q0
Q1
Q2
Q3
Q4
Q5
Q6
Q7
MC74HC573
K5
K6
共阴数码管
U9
P2.7
R26
R27
R28
R29
R30
R31
R32
R33
8X8数码管

2

T2-5

1

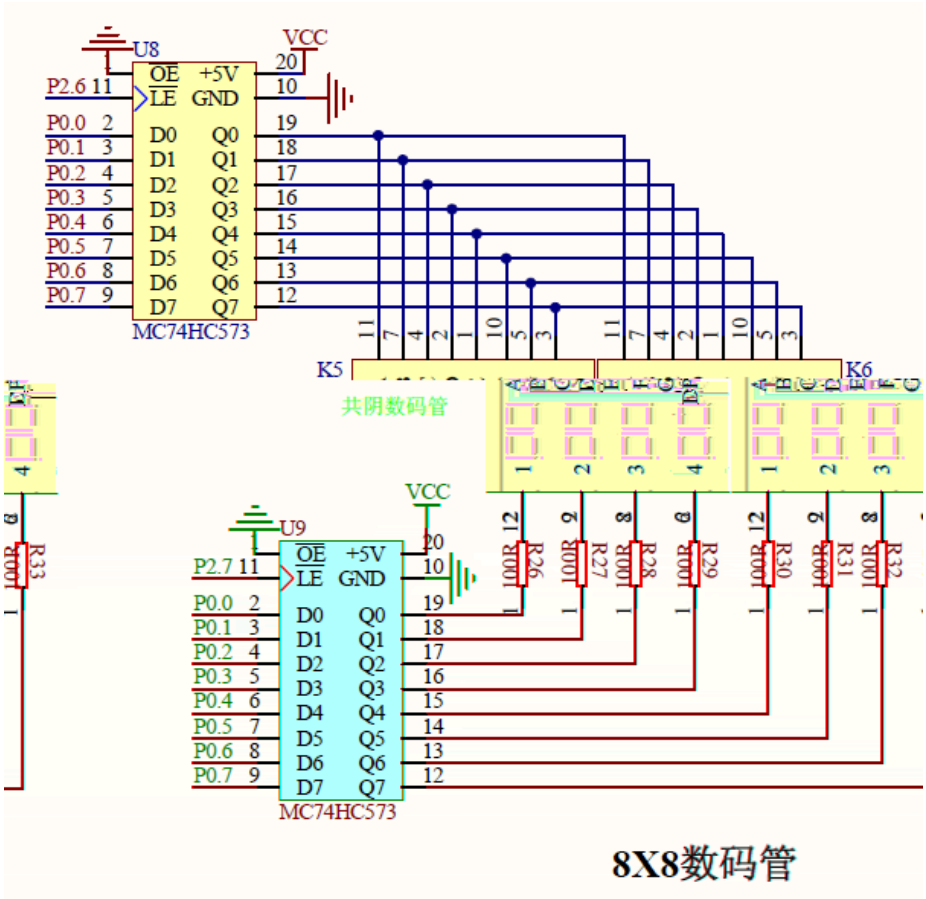
U8
VCC
OE
+5V
LE
GND
P2.6
P0.0
P0.1
P0.2
P0.3
P0.4
P0.5
P0.6
P0.7
D0
D1
D2
D3
D4
D5
D6
D7
Q0
Q1
Q2
Q3
Q4
Q5
Q6
Q7
MC74HC573
K5
K6
共阴数码管
U9
P2.7
R26
R27
R28
R29
R30
R31
R32
R33
8X8数码管

2

T2-6

1

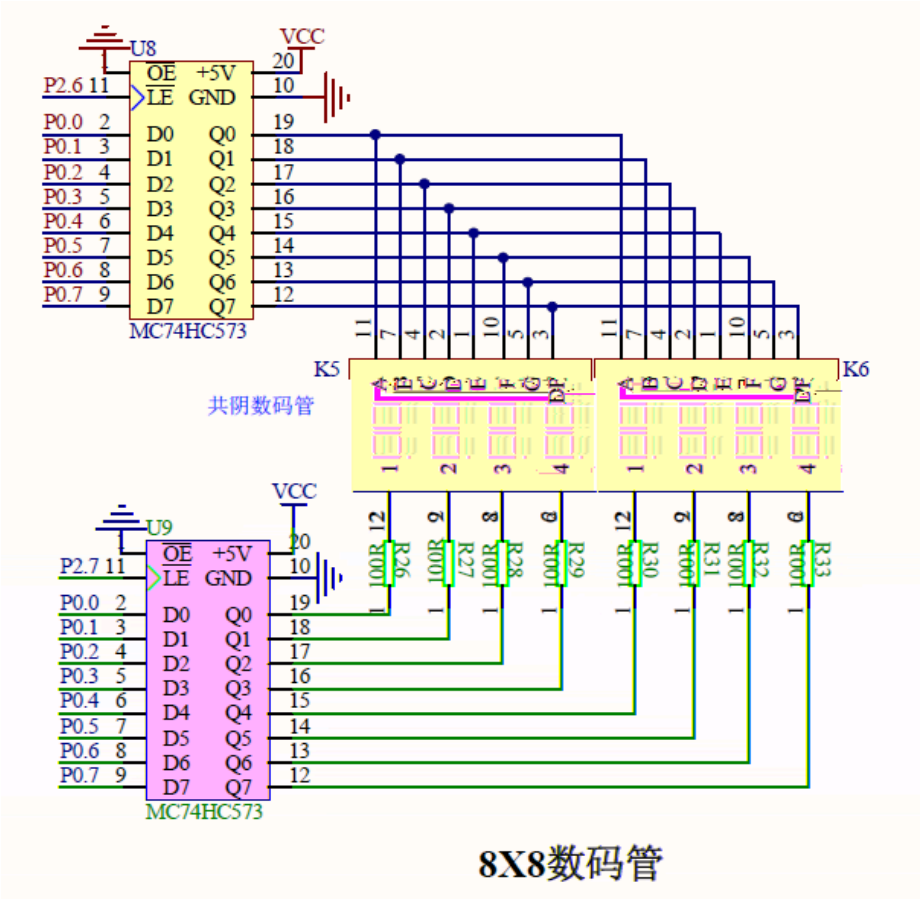
U8
VCC
OE
+5V
LE
GND
P2.6
P0.0
P0.1
P0.2
P0.3
P0.4
P0.5
P0.6
P0.7
D0
D1
D2
D3
D4
D5
D6
D7
Q0
Q1
Q2
Q3
Q4
Q5
Q6
Q7
MC74HC573
K5
K6
共阴数码管
U9
P2.7
R26
R27
R28
R29
R30
R31
R32
R33
8X8数码管

2

T2-7

1

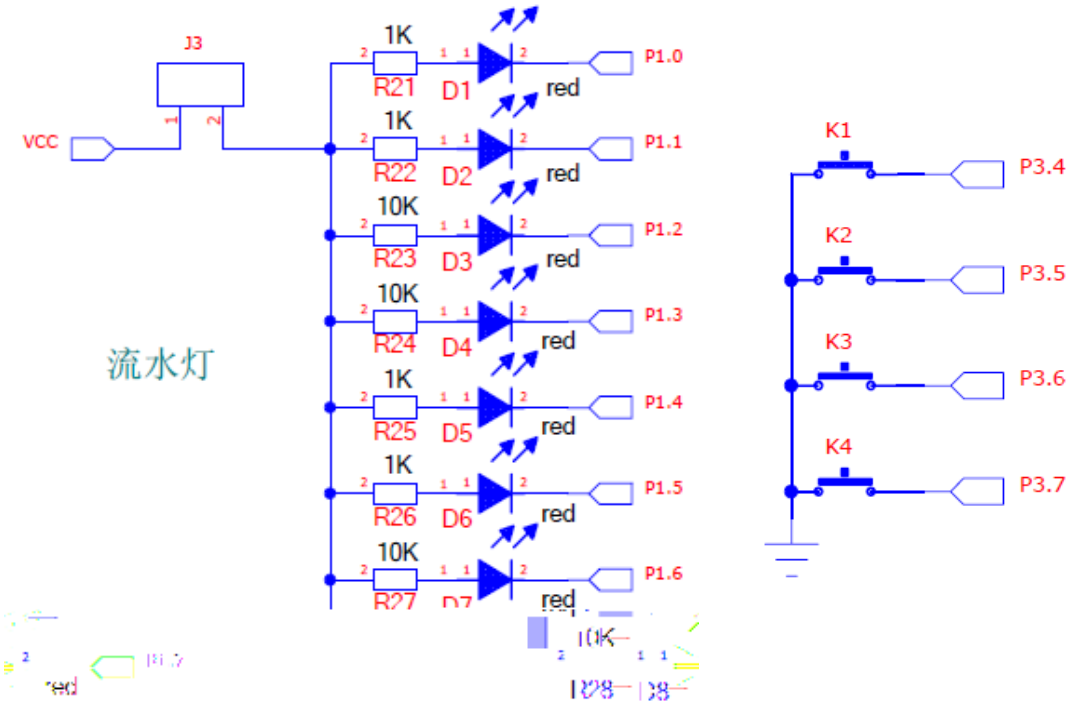
J3
VCC
1K
R21
D1
red
P1.0
1K
R22
D2
red
P1.1
10K
R23
D3
red
P1.2
10K
R24
D4
red
P1.3
流水灯
1K
R25
D5
red
P1.4
1K
R26
D6
red
P1.5
10K
R27
red
P1.6
K1
P3.4
K2
P3.5
K3
P3.6
K4
P3.7

2

T2-8

1

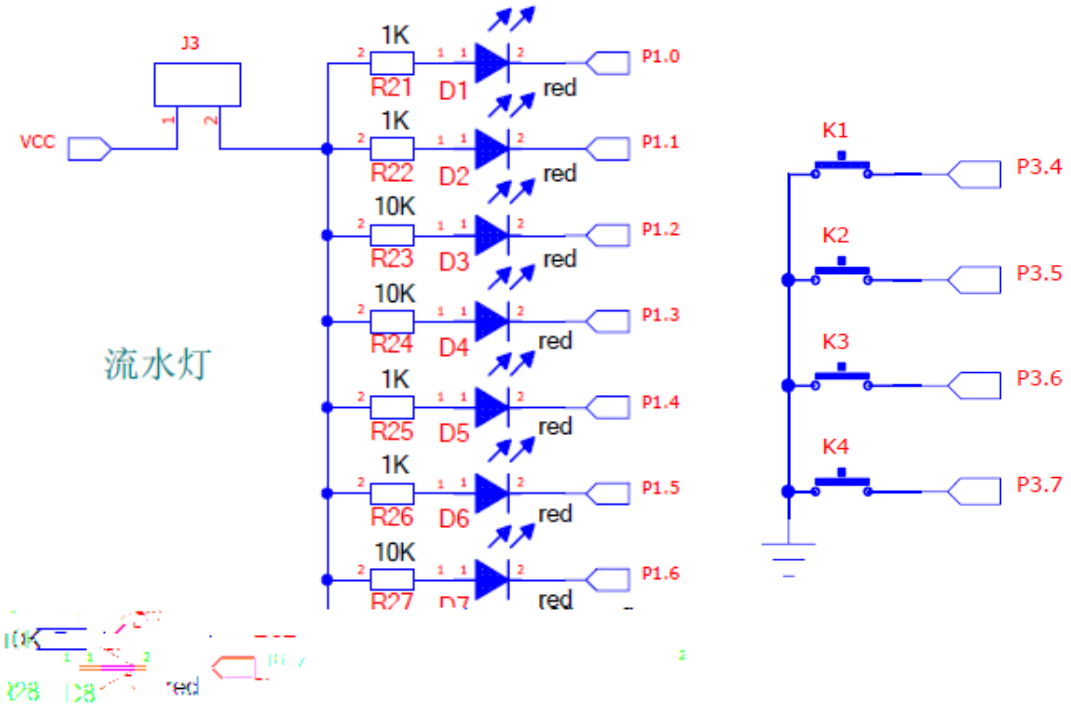
J3
VCC
1K
R21
D1
red
P1.0
1K
R22
D2
red
P1.1
10K
R23
D3
red
P1.2
10K
R24
D4
red
P1.3
流水灯
1K
R25
D5
red
P1.4
1K
R26
D6
red
P1.5
10K
R27
red
P1.6
K1
P3.4
K2
P3.5
K3
P3.6
K4
P3.7

2

T2-9

1

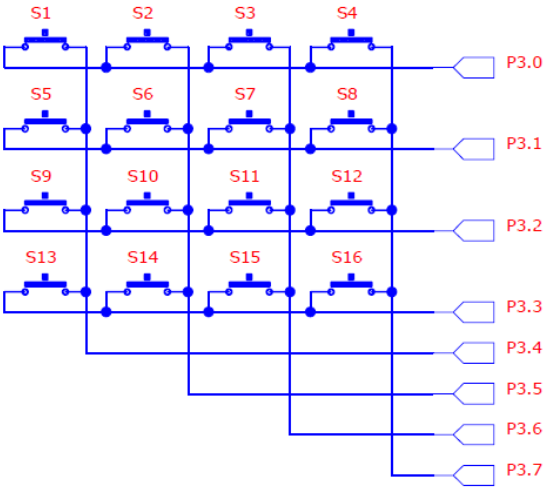
S1
S2
S3
S4
S5
S6
S7
S8
S9
S10
S11
S12
S13
S14
S15
S16
P3.0
P3.1
P3.2
P3.3
P3.4
P3.5
P3.6
P3.7

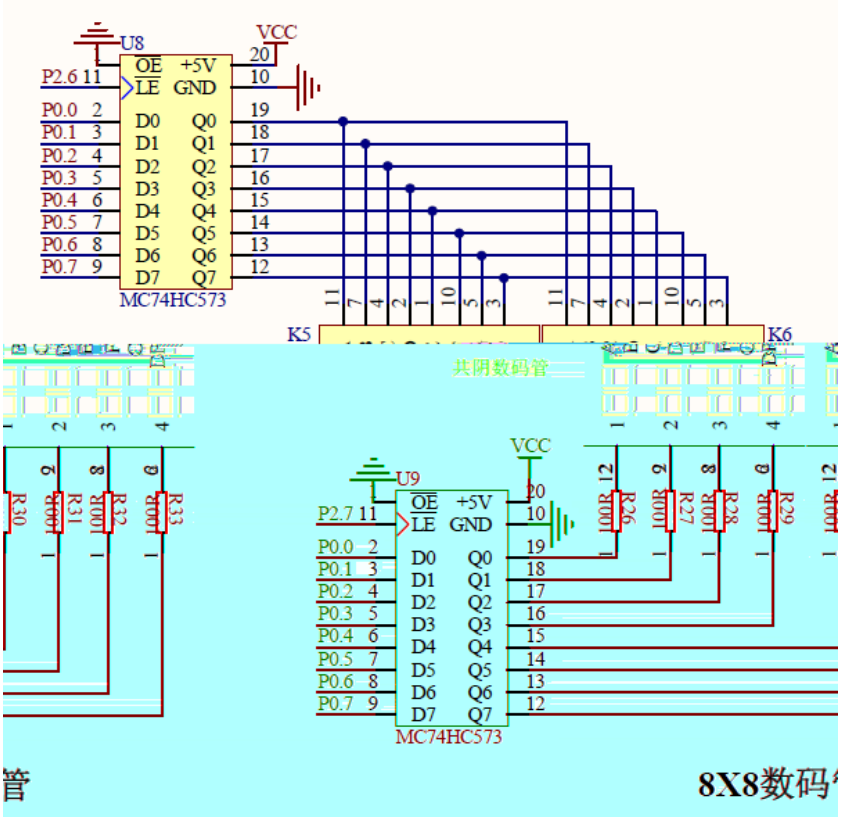
U8
VCC
OE
LE
+5V
GND
D0
D1
D2
D3
D4
D5
D6
D7
Q0
Q1
Q2
Q3
Q4
Q5
Q6
Q7
MC74HC573
P2.6
P0.0
P0.1
P0.2
P0.3
P0.4
P0.5
P0.6
P0.7
K5
K6
共阴数码管
U9
P2.7
R26
R27
R28
R29
R30
R31
R32
R33
8X8数码

2

T2-10

1

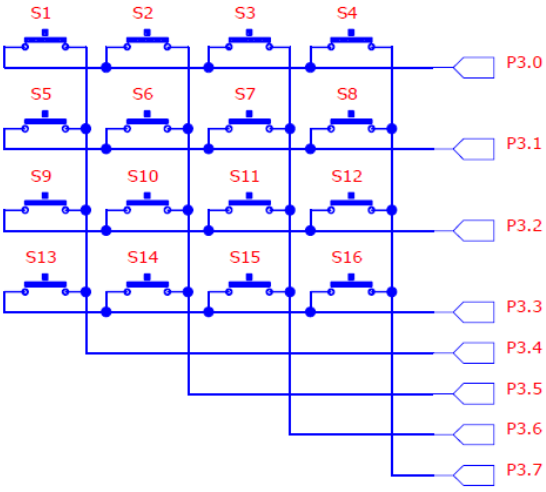
S1
S2
S3
S4
S5
S6
S7
S8
S9
S10
S11
S12
S13
S14
S15
S16
P3.0
P3.1
P3.2
P3.3
P3.4
P3.5
P3.6
P3.7

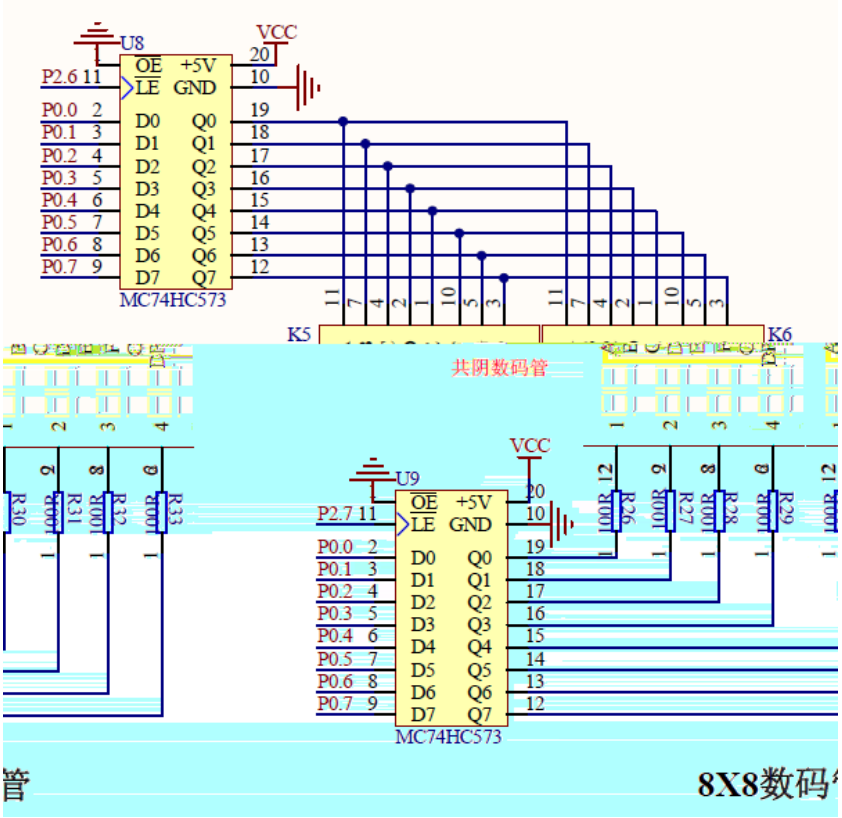
U8
VCC
OE
LE
+5V
GND
D0
D1
D2
D3
D4
D5
D6
D7
Q0
Q1
Q2
Q3
Q4
Q5
Q6
Q7
MC74HC573
K5
K6
共阴数码管
U9
VCC
MC74HC573
8X8数码

2

T2-11

1

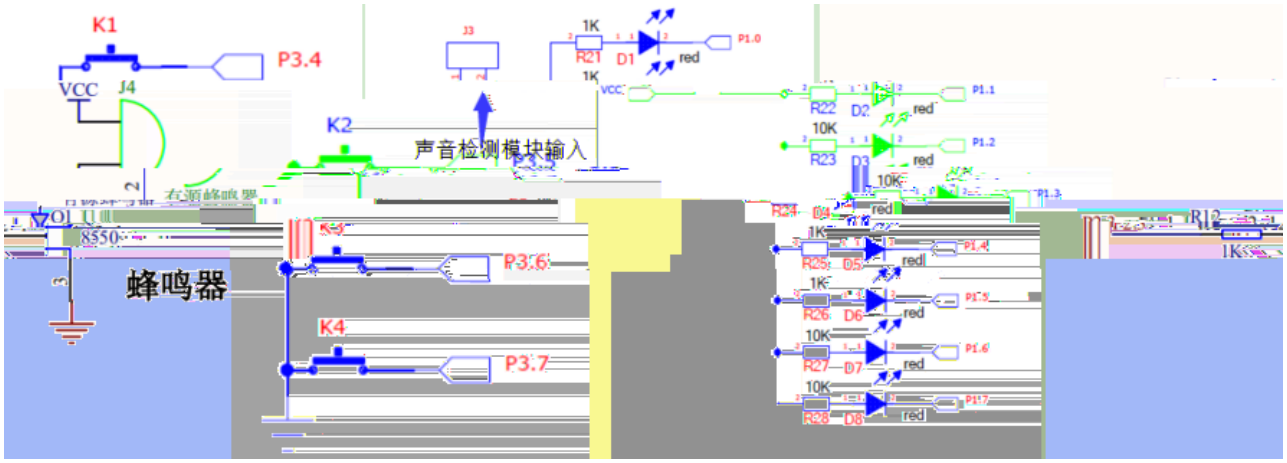
K1
P3.4
VCC
J4
K2
声音检测模块输入
蜂鸣器
P3.6
K4
P3.7
1K
R21
D1
red
P1.0
R22
D2
P1.1
10K
R23
D3
P1.2
R24
D4
P1.3
R25
D5
P1.4
R26
D6
P1.5
R27
D7
P1.6
R28
D8
P1.7

1

2

T2-12

1

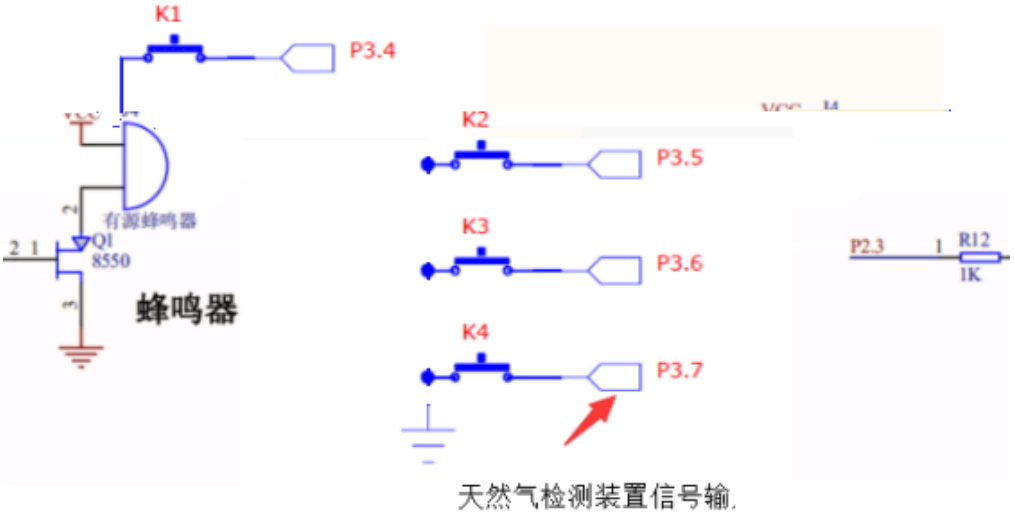
K1
P3.4
K2
P3.5
K3
P3.6
K4
P3.7
有源蜂鸣器
Q1
8550
蜂鸣器
P2.3
R12
1K
天然气检测装置信号输

1

2

T2-13

1

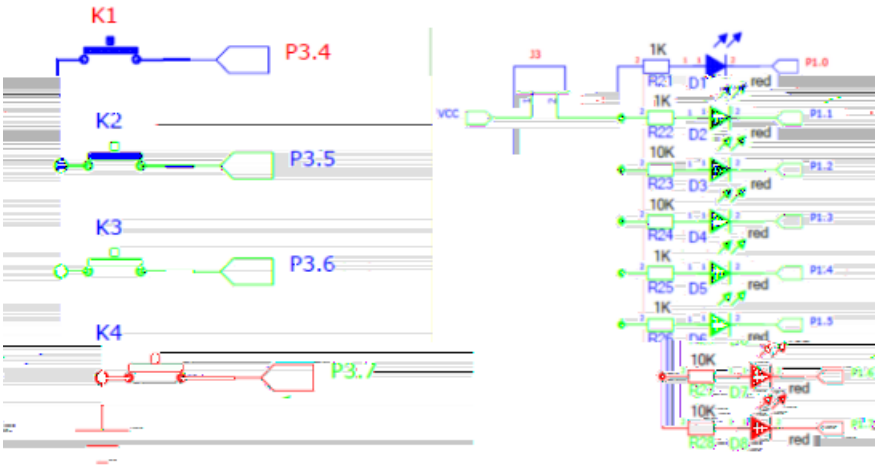
K1
P3.4
K2
P3.5
K3
P3.6
K4
P3.7
VCC
J3
1K
R21
D1
P1.0
red
1K
R22
D2
P1.1
red
10K
R23
D3
P1.2
red
10K
R24
D4
P1.3
red
1K
R25
D5
P1.4
red
1K
P1.5
red
10K
D7
P1.6
red
10K
D8
red

1

2

T2-14

1

2

T2-15

1

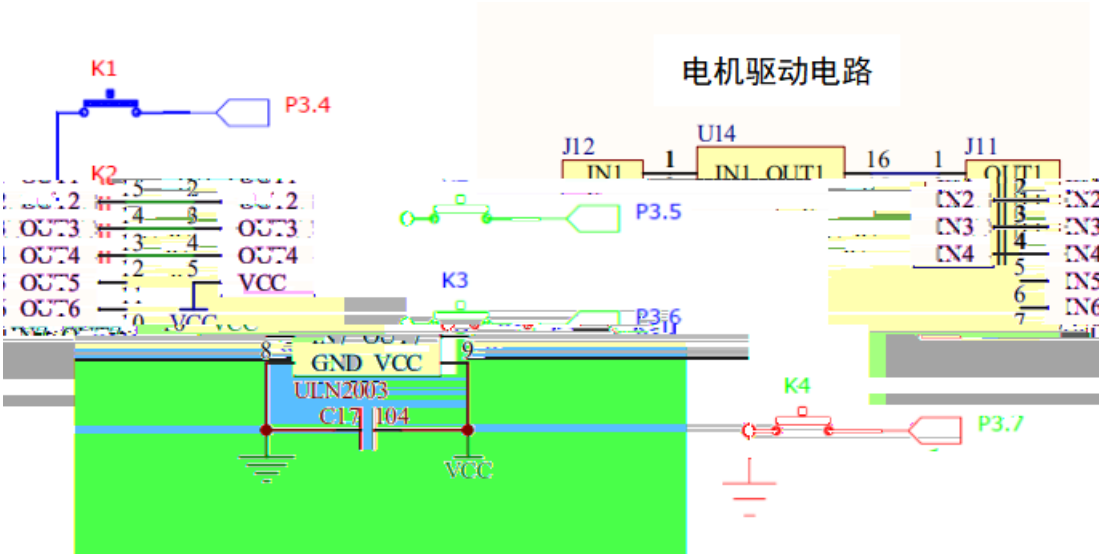
电机驱动电路
K1
P3.4
K2
P3.5
K3
P3.6
K4
P3.7
J12
U14
J11
IN1
IN1 OUT1
16
OUT3
OUT4
OUT5
OUT6
VCC
GND VCC
ULN2003
C17 104
VCC

1

2

H1-1 STM32

1

I/O

/ C

Keil ARM

2

1

/ /

Keil ARM

MCU

/ /

2

6S ( )

/

3 120

4

			5 2	

				0

Fire-Debugger DAP

T3-2

1

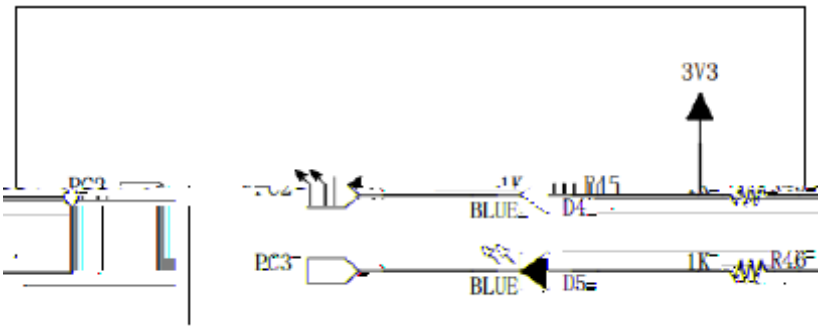

2

Fire-Debugger DAP

T3-3

1

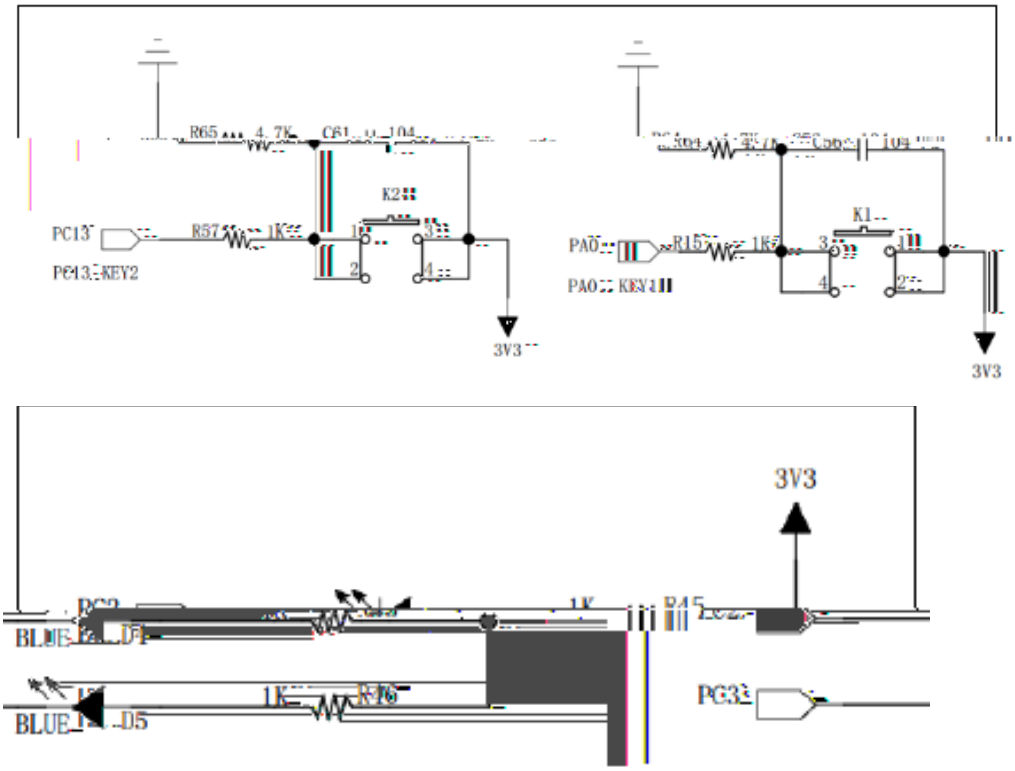
R65
4.7K
C61
104
K2
PC13
R57
1K
PC13_KEY2
3V3
PA0
R15
1K
K1
PA0_KEY1
3V3
3V3
BLUE
D5
1K
R76
BLUE
D5
PG3

2

Fire-Debugger DAP

T3-4

1

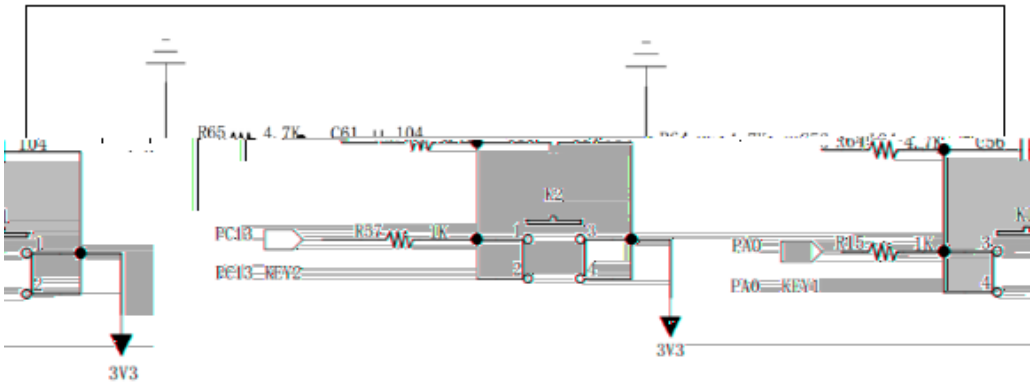
R65
4.7K
C61
104
K2
PC13
R57
1K
PC13_KEY2
PA0
R15
1K
PA0_KEY4
3V3
3V3

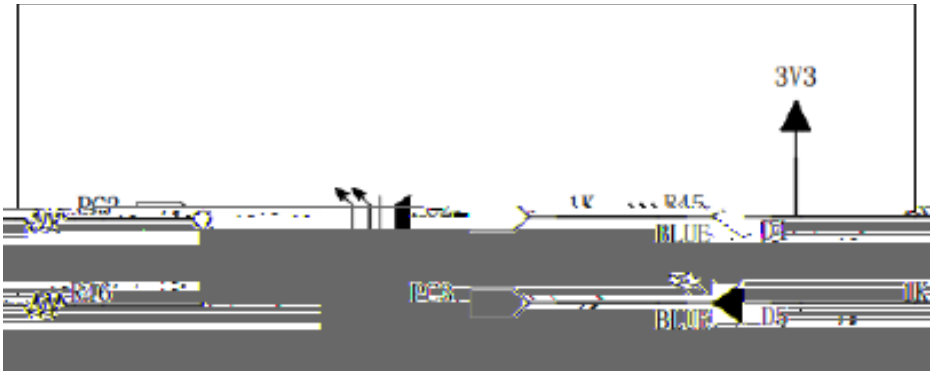
3V3
R45
BLUE
D4
PC3
BLUE
D5

2

Fire-Debugger DAP

T3-5

1

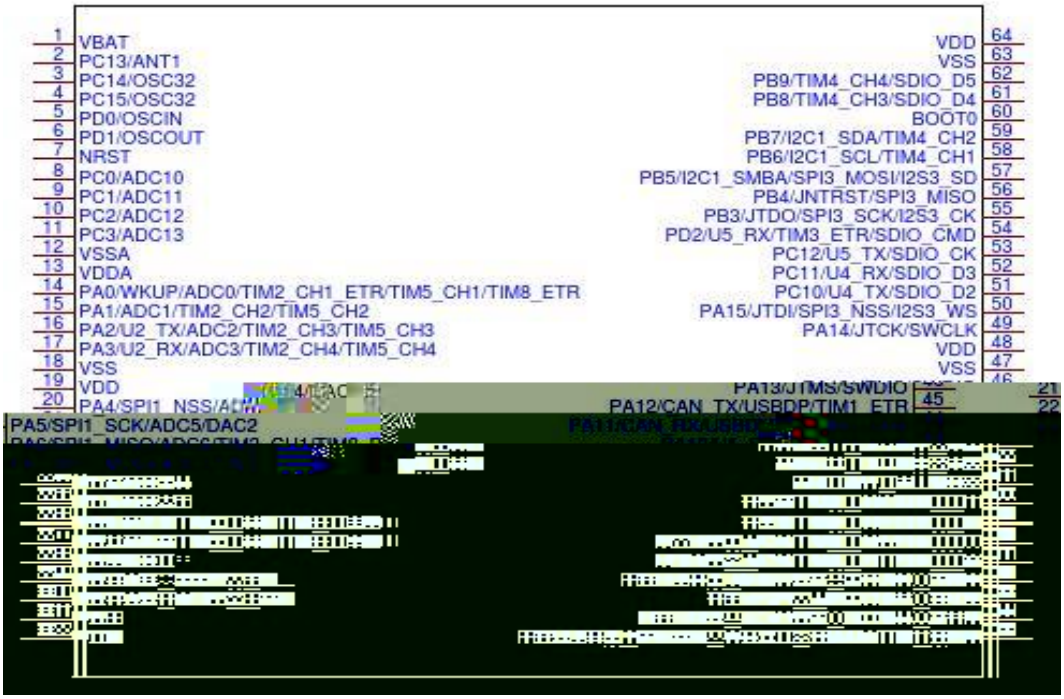
1 VBAT
2 PC13/ANT1
3 PC14/OSC32
4 PC15/OSC32
5 PD0/OSCIN
6 PD1/OSCOUT
7 NRST
8 PC0/ADC10
9 PC1/ADC11
10 PC2/ADC12
11 PC3/ADC13
12 VSSA
13 VDDA
14 PA0/WKUP/ADC0/TIM2_CH1_ETR/TIM5_CH1/TIM8_ETR
15 PA1/ADC1/TIM2_CH2/TIM5_CH2
16 PA2/U2_TX/ADC2/TIM2_CH3/TIM5_CH3
17 PA3/U2_RX/ADC3/TIM2_CH4/TIM5_CH4
18 VSS
19 VDD
20 PA4/SPI1_NSS/ADC
PA5/SPI1_SCK/ADC5/DAC2
64 VDD
63 VSS
62 PB9/TIM4_CH4/SDIO_D5
61 PB8/TIM4_CH3/SDIO_D4
60 BOOT0
59 PB7/I2C1_SDA/TIM4_CH2
58 PB6/I2C1_SCL/TIM4_CH1
57 PB5/I2C1_SMBA/SPI3_MOSI/I2S3_SD
56 PB4/JNTRST/SPI3_MISO
55 PB3/JTDO/SPI3_SCK/I2S3_CK
54 PD2/U5_RX/TIM3_ETR/SDIO_CMD
53 PC12/U5_TX/SDIO_CK
52 PC11/U4_RX/SDIO_D3
51 PC10/U4_TX/SDIO_D2
50 PA15/JTDI/SPI3_NSS/I2S3_WS
49 PA14/JTCK/SWCLK
48 VDD
47 VSS
PA13/JTMS/SWDIO
45 PA12/CAN_TX/USBDP/TIM1_ETR
21
22

2

Fire-Debugger DAP

T3-6

1

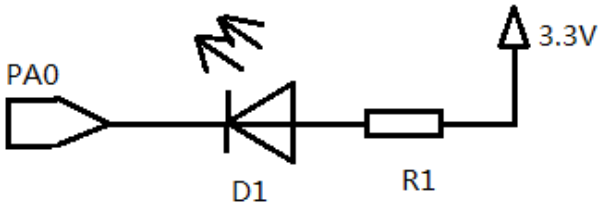

2

Fire-Debugger DAP

T3-7

1

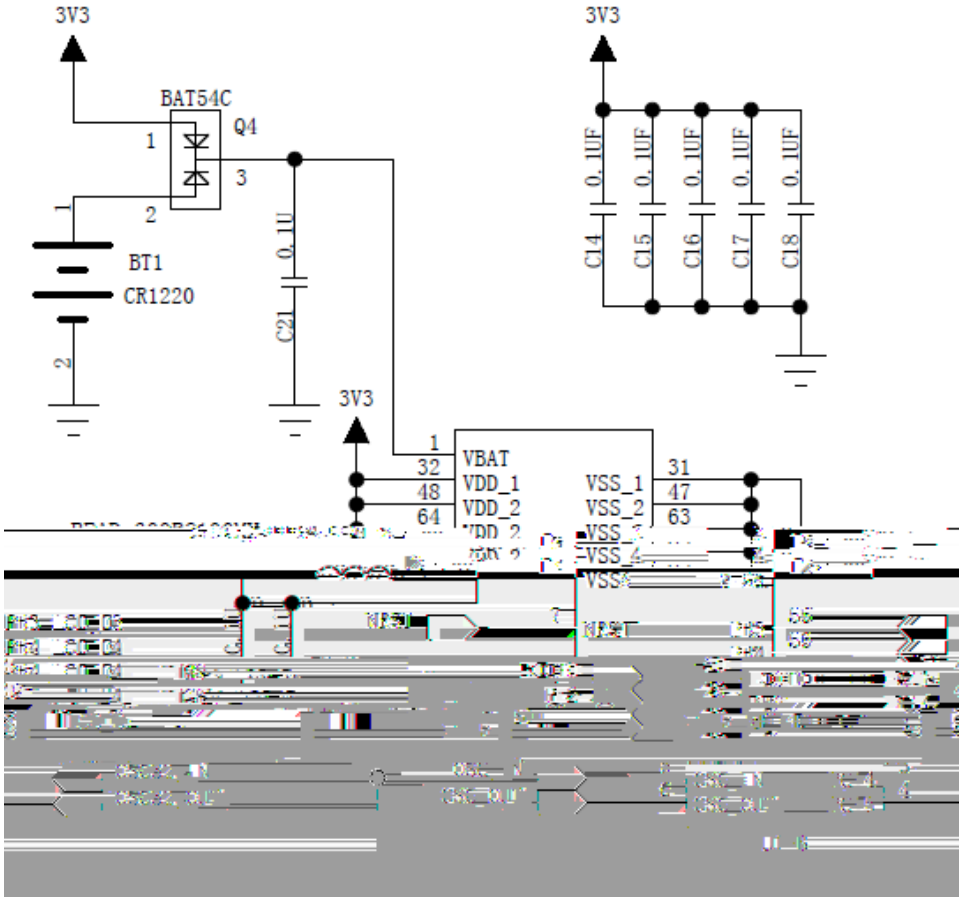
3V3
BAT54C
Q4
1
3
2
BT1
CR1220
0.1U
C21
3V3
0.1UF
C14
C15
C16
C17
C18
3V3
1
32
48
64
VBAT
VDD_1
VDD_2
VSS_1
VSS_2
31
47
63

2

Fire-Debugger DAP

T3-8

1

HC-SR04
Vcc
Trig
Echo
Gnd
T
R

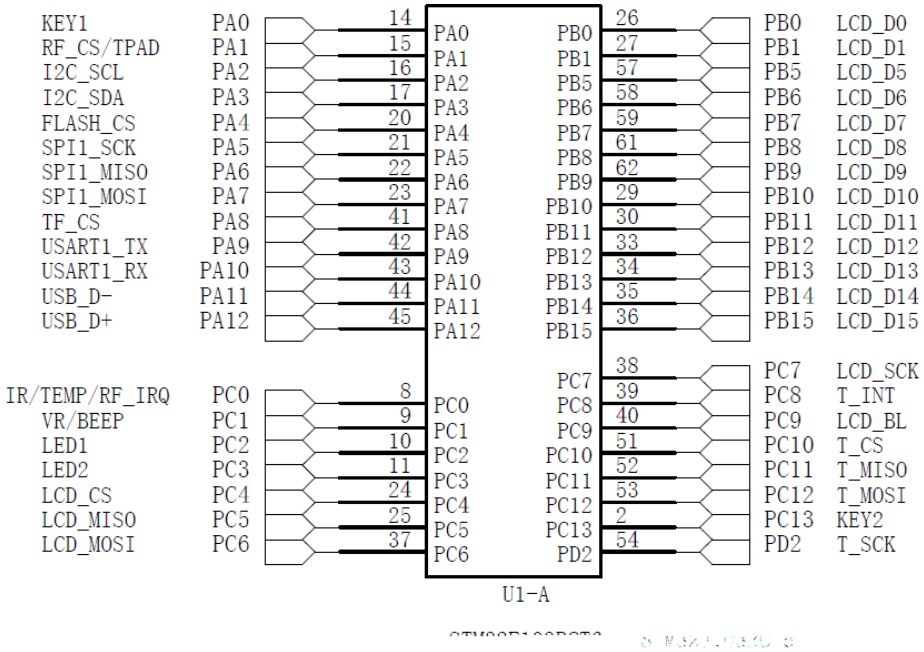
KEY1 PA0 14 PA0
RF_CS/TPAD PA1 15 PA1
I2C_SCL PA2 16 PA2
I2C_SDA PA3 17 PA3
FLASH_CS PA4 20 PA4
SPI1_SCK PA5 21 PA5
SPI1_MISO PA6 22 PA6
SPI1_MOSI PA7 23 PA7
TF_CS PA8 41 PA8
USART1_TX PA9 42 PA9
USART1_RX PA10 43 PA10
USB_D- PA11 44 PA11
USB_D+ PA12 45 PA12
IR/TEMP/RF_IRQ PC0 8 PC0
VR/BEEP PC1 9 PC1
LED1 PC2 10 PC2
LED2 PC3 11 PC3
LCD_CS PC4 24 PC4
LCD_MISO PC5 25 PC5
LCD_MOSI PC6 37 PC6
PB0 26 PB0 LCD_D0
PB1 27 PB1 LCD_D1
PB5 57 PB5 LCD_D5
PB6 58 PB6 LCD_D6
PB7 59 PB7 LCD_D7
PB8 61 PB8 LCD_D8
PB9 62 PB9 LCD_D9
PB10 29 PB10 LCD_D10
PB11 30 PB11 LCD_D11
PB12 33 PB12 LCD_D12
PB13 34 PB13 LCD_D13
PB14 35 PB14 LCD_D14
PB15 36 PB15 LCD_D15
PC7 38 PC7 LCD_SCK
PC8 39 PC8 T_INT
PC9 40 PC9 LCD_BL
PC10 51 PC10 T_CS
PC11 52 PC11 T_MISO
PC12 53 PC12 T_MOSI
PC13 2 PC13 KEY2
PD2 54 PD2 T_SCK
U1-A

2

Fire-

T3-9

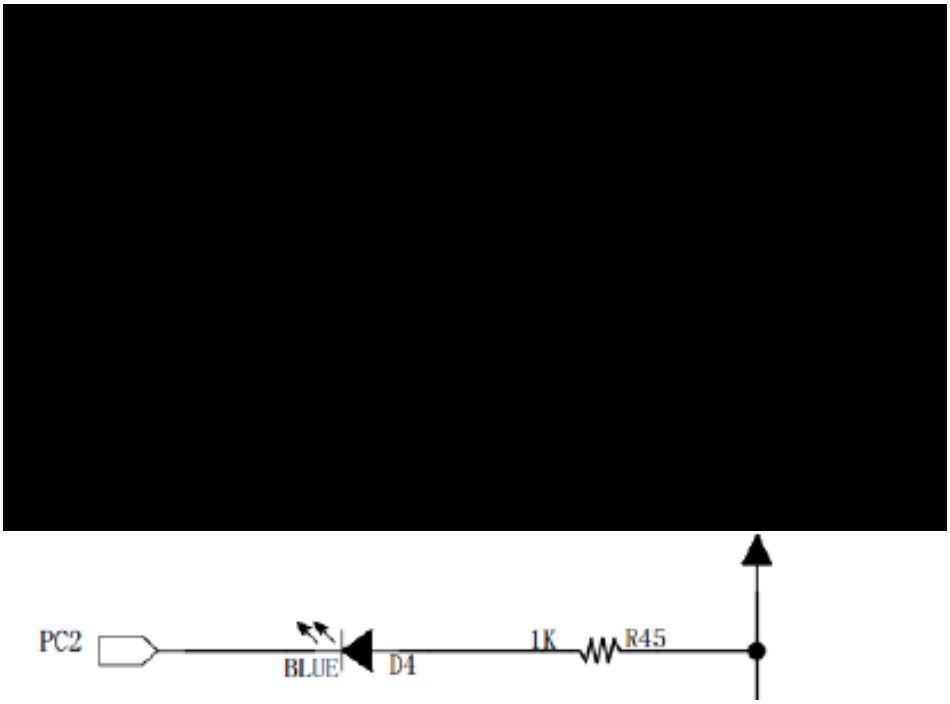

2

Fire-Debugger DAP

T3-10

1

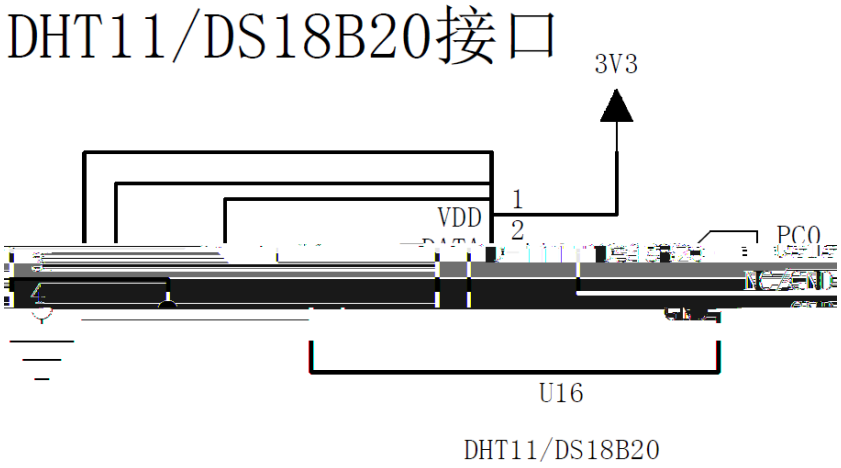

2

H1-2 Android studio

1

Android studio

2

1

/ /

AndroidStudio2.2 Android4.0

APP

/ /

2

6S ( )

/

/P /MCID 123>BDC BT/F3 10.56 Tf 1 0 0 1 400.87 418.97 4811 02C4 TJ57 B205 11 18D50A72C4C282D1B2DE EMC /P /MCID 101/h3 (e

	Android			

T4-1

1

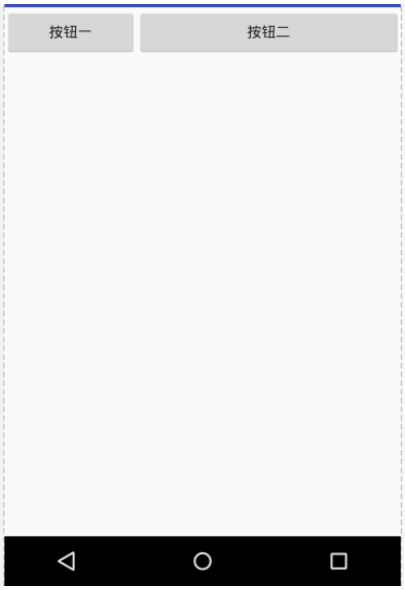

T4-2

1

T4-3

1

T4-4

1

T4-5

1

T4-6

1

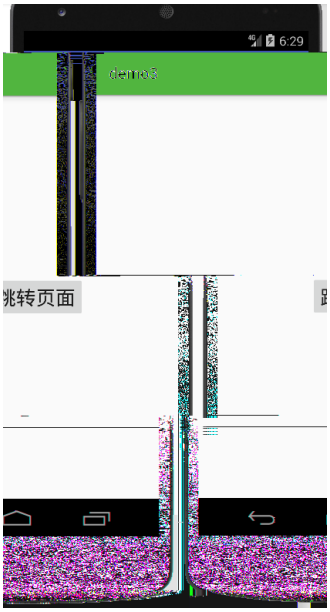

T4-7

1

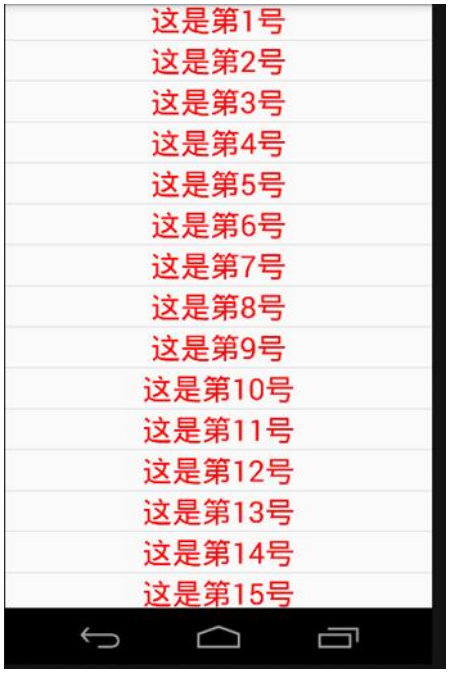
这是第1号
这是第2号
这是第3号
这是第4号
这是第5号
这是第6号
这是第7号
这是第8号
这是第9号
这是第10号
这是第11号
这是第12号
这是第13号
这是第14号
这是第15号

T4-8

1

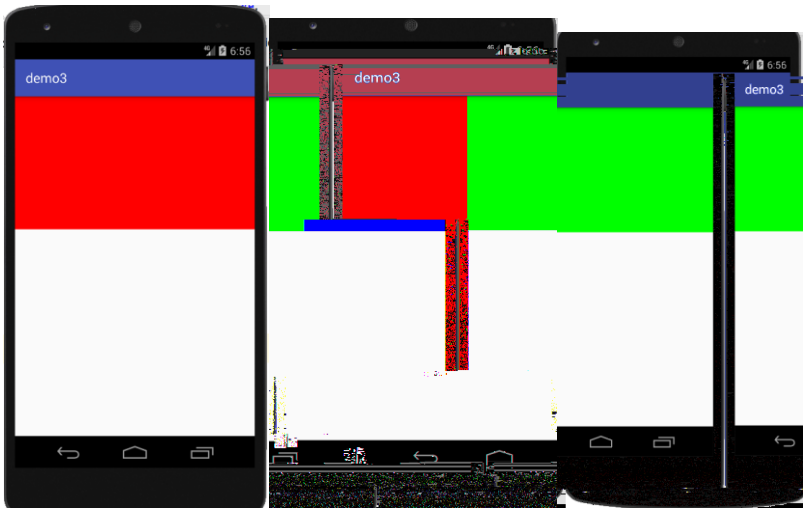

T4-9

1

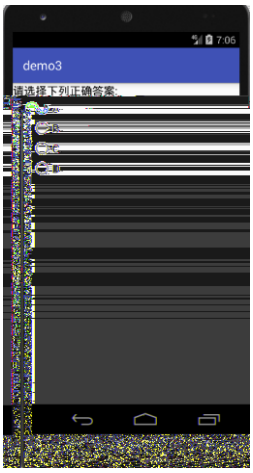

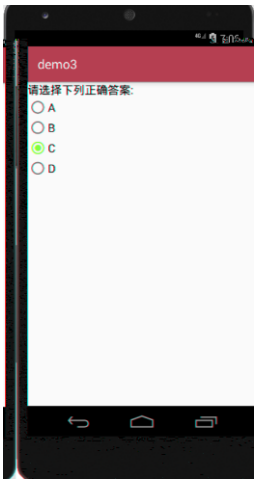

T4-10

1

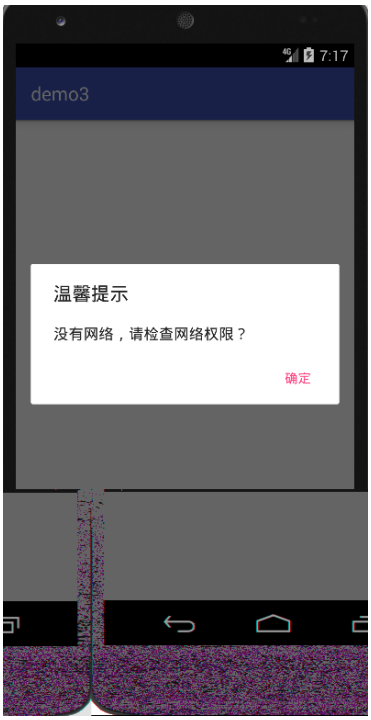
7:17
demo3
温馨提示
没有网络，请检查网络权限？
确定